4018B Presettable Divide by N Counter

ピン接続

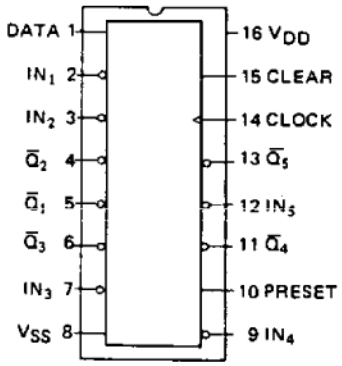

ロジック・ダイヤグラム

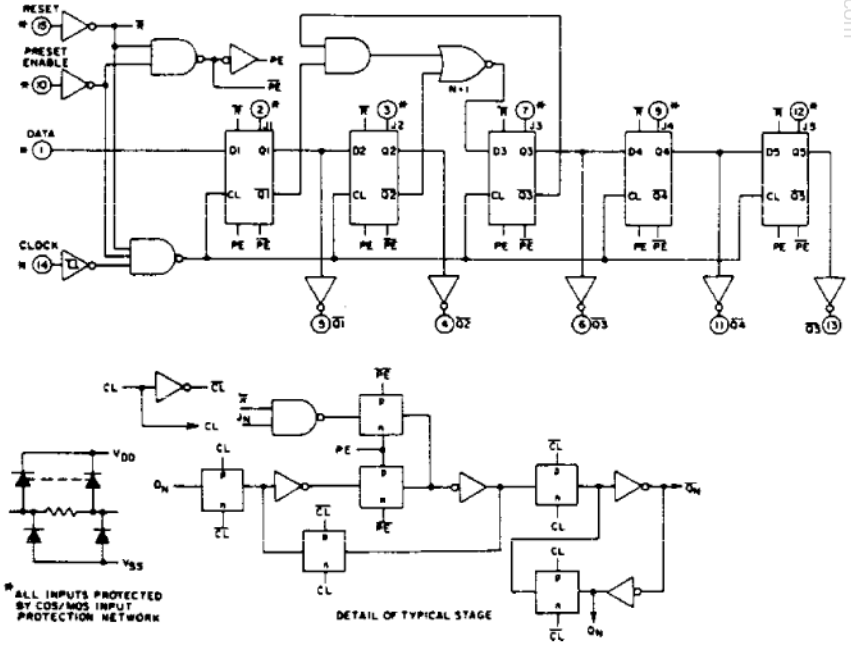

■ 機能

分類	特殊用途

特　徴

- リセット，プロセット機能をもった5ステージのジョンソン・カウンタ
- 各出力をＤＡＴＡ端子に入力することにより，1/2～1/10までの分周を行うことができる(ただし奇数分周には別途ＡＮＤゲートが必要)
- リセット，プリセットは非同期

タイミング・チャート

("DATA" INPUT TIED TO $\bar{Q}_5$ FOR DECADE COUNTER CONFIGURATION)

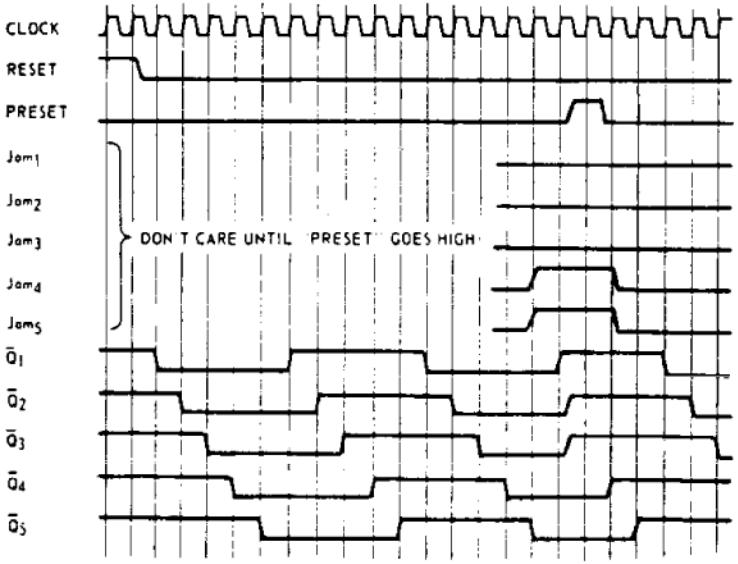

■ スイッチング特性

	VDD	typ	max	単位
tr	5V	100	200	ns
	10V	50	100	ns
	15V	40	80	ns
tf	5V	100	200	ns
	10V	50	100	ns
	15V	40	80	ns
tPLH (CLK -> Q)	5V	200	400	ns
	10V	90	180	ns
	15V	65	130	ns
tPHL (CLK -> Q)	5V	200	400	ns
	10V	90	180	ns
	15V	65	130	ns
tPLH (RESET -> Q)	5V	275	550	ns
	10V	125	250	ns
	15V	90	180	ns
tPHL (RESET -> Q)	5V	275	550	ns
	10V	125	250	ns
	15V	90	180	.ns
	VDD	min	typ	単位
fCP	5V	3	6	MHz
	10V	7	14	MHz
	15V	8.5	17	MHz

■ メーカ別相当品

メーカ	型　名	パッケージ DIP	パッケージ SOP
沖			
三洋			
ＪＲＣ			
東芝	TC4018BP	●	
日電			
日立	HD14018B	●	
富士通			
松下	MN4018B	●	●
三菱	M4018BP	●	
ローム			
ＭＯＴ	MC14018B	●	●
ＮＳ	CD4018B	●	
ＲＣＡ	CD4018B	●	
ＳＧＳ	HCC4018B	●	
ＳＩＧ	HFE4018BP	●	●
ＳＳＳ	SCL4018B	●	

www.DataSheet4U.com