LA1205

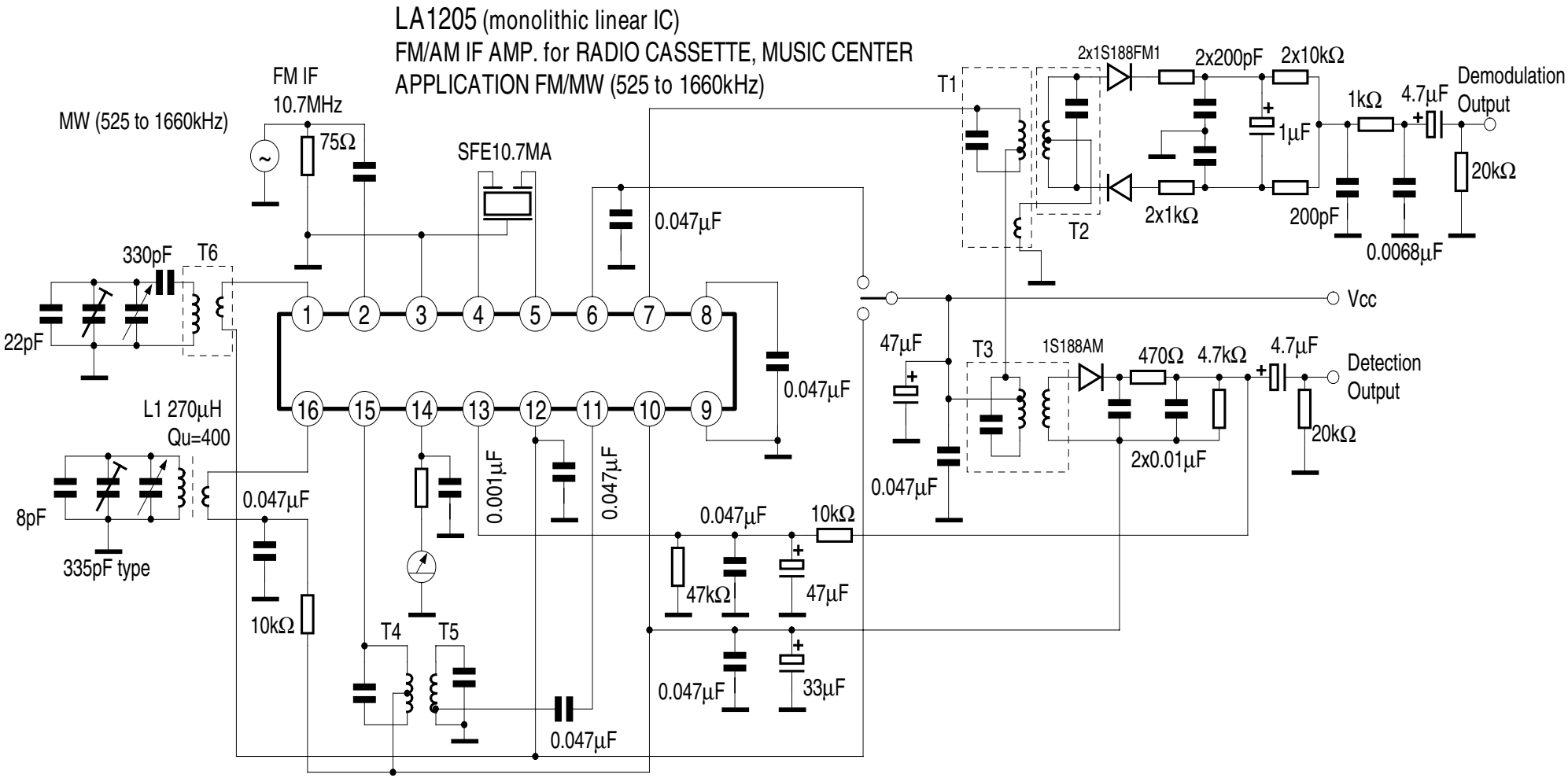

SERWIS ELEKTRONIKI

Baza Porad Serwisowych