КТ326 , 2Т326

Справочник по отечественным транзисторам

КТ326 , 2Т326 (кремниевый транзистор, p-n-p)

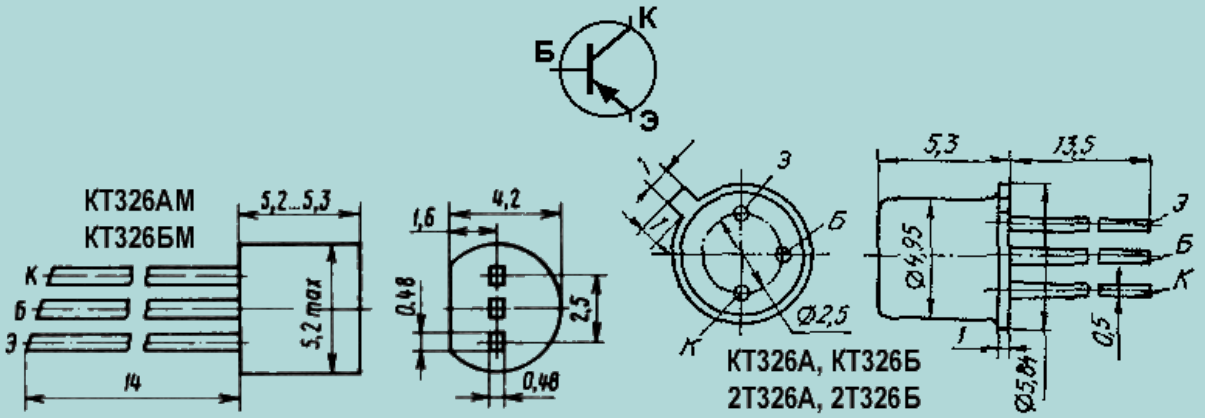

Прибор	Предельные параметры при T = 25°C									Параметры при T = 25°C										$R_{T\ п-с}$ ($R_{T\ п-к}$), °C/Вт
	$I_К$, max мА	$I_{К\ и.\ max}$ мА	$U_{КЭR\ max}$ ($U_{КЭ0\ max}$), В	$U_{КБ0\ max}$, В	$U_{ЭБ0\ max}$, В	$P_{К\ max}$, (P_{max}), мВт	T, °C	$T_{п\ max}$, °C	T_{max}, °C	$h_{21Э}$ ($h_{21э}$)	$U_{КБ}$ ($U_{КЭ}$), В	$I_Э$ ($I_К$), мА	$U_{КЭ\ нас}$, В	$I_{КБ0}$, ($I_{КЭR}$), мкА	$f_{гр}$ (f_{h21}), МГц	$K_ш$, дБ	$C_К$, пФ	$C_Э$, пФ	$t_{рас}$, мкс	
КТ326 А	50		15	20	4	200	30	150	125	20...70	2	10	1,2	0,5	400		5	4		
КТ326 АМ	50		15	20	5	200	25	150	125	20...70	2	10	0,3	0,5	250		5	4	0,45	625
КТ326 Б	50		15	20	4	200	30	150	125	45...160	2	10	1,2	0,5	400		5	4		
КТ326 БМ	50		15	20	5	200	25	150	125	45...160	2	10	0,3	0,5	250		5	4	0,45	625
2Т326 А	50		15	20	4	250	25	175	125	20...70	2	10	0,3	0,5	250		5	4		
2Т326 Б	50		15	20	4	250	25	175	125	45...160	2	10	1,2	0,5	400		5	4		

Возврат к оглавлению справочника
На Главную страницу www.5v.ru